Применение

Датчик предназначен для определения движения и степени освещения в жилых и офисных помещениях. Измеряема величина света может быть использована для подержания заданного уровня освещенности. Дополнительно оснащается пассивным датчиком температуры.

Благодаря плоской конструкции, устройство подходит для установки в подвесные потолки и не выделяется из общего интерьера помещения. В зависимости от типа, MDS имеет различные выходные интерфейсы для интеграции в единую систему управления зданием.

Диапазон детектирования движения

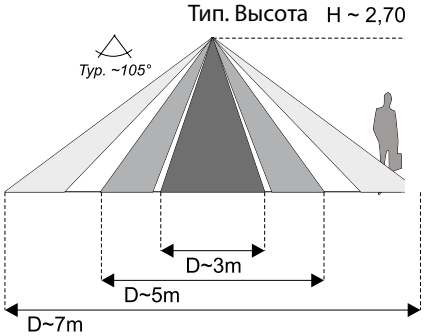

ОПИСАНИ ЕТИПО В

Тип	Исполнение	Выход
MDS	Standard 1	**Движение: PIR-датчик 360° с релейным выходом** **Освещение: активный, 0-10V**
MDS	Standard 3	**Движение: PIR-датчик 360° с релейным выходом** **Освещение: активный, 0-10V** **Температура: активный, 0-10V**
MDS	LON 1	**Движение: PIR-датчик 360°, LON** **Освещение: LON**
MDS	LON 2	**Движение: PIR-датчик 360°, LON** **Освещение: LON** **Температура: LON**

ТЕХНИЧЕСКИЕ ДАННЫЕ

LON- интерфейс	FTT10
Аналоговый выход	0-10V, нагрузка макс. 10mA
Релейный выход	Контакт на замыкание, макс. 24V/1A
Датчик присутствия движения	4-х площадочный PIR-детектор , индикация распознанного движения через светодиод
Датчик освещенности	0...1kLux, светодиод с зеленым фильтром, точность тип. ±50Lux
Датчик температуры	Диапазон измерения 0°C...50°C, Точность тип. ±0,5K
Температура окружающей среды	0°C...50°C
Корпус	Основной корпус: Материал ABS, цвет оранжевый Видимая часть корпуса: Материал ABS, цвет белый
Питающее напряжение	15-24V= (±10%) / 24V~ (±10%)
Потребляемая мощность	Standard: Тип. 1,2W / 4VA LON: Тип. 1,5W / 4,2VA
Клемма подключения	Съёмная клемма с винтовыми зажимами, сечение провода макс. 1,5mm²
Защита	IP20
Примечание	Для наружного монтажа предусмотрен дополнительный корпус

» Li04 – Комнатный датчик освещенности активный/ LON

Применение

Датчик предназначен для измерения освещения в жилых и офисных помещениях. Разработан для систем управления и мониторинга. Датчик имеет встроенный фильтр (зеленый), соответствующий чувствительности человеческого глаза.

ОПИСАНИЕ ТИПОВ

Тип	Исполнение	Выход
Li04	A	активный, 4-20mA
Li04	V	активный, 0-10V
Li04	LON	активный, FTT10

ТЕХНИЧЕСКИЕ ДАННЫЕ

Светодиод	BPW21
Диапазон измерения	2kLux, 20kLux, 100kLux (выставляется DIP-переключателем)
Точность	Тип. ±5% от диапазона измерения
Температура окружающей среды	-20°C...+70°C
Питающее напряжение	A: 15-24V= (±10%) V/LON: 15-24V= (±10%) / 24V~ (±10%)
Потребляемая мощность	A: max. 20mA/24V= V: max. 15mA/24V= LON: max. 30mA/24V=
Клемма подключения	Клемма, пружинящий зажим, сечение провода макс. 1,5mm²
Корпус	ABS, цвет белый, идентичен RAL9010, монтаж в стандартную врезную коробку, задняя крышка может быть смонтирована предварительно.
Подключение кабеля	Через заднюю крышку или верхнюю / нижнюю сторону корпуса
Защита	IP30